A 4:1

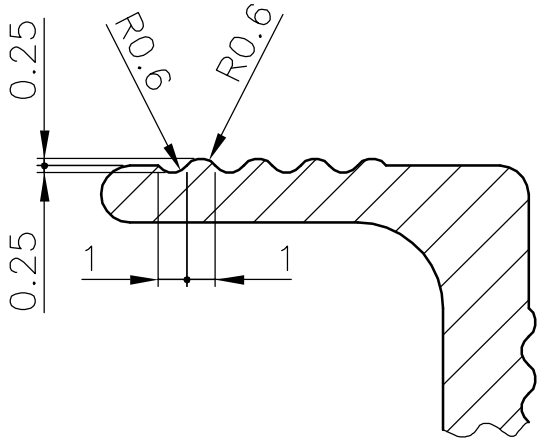

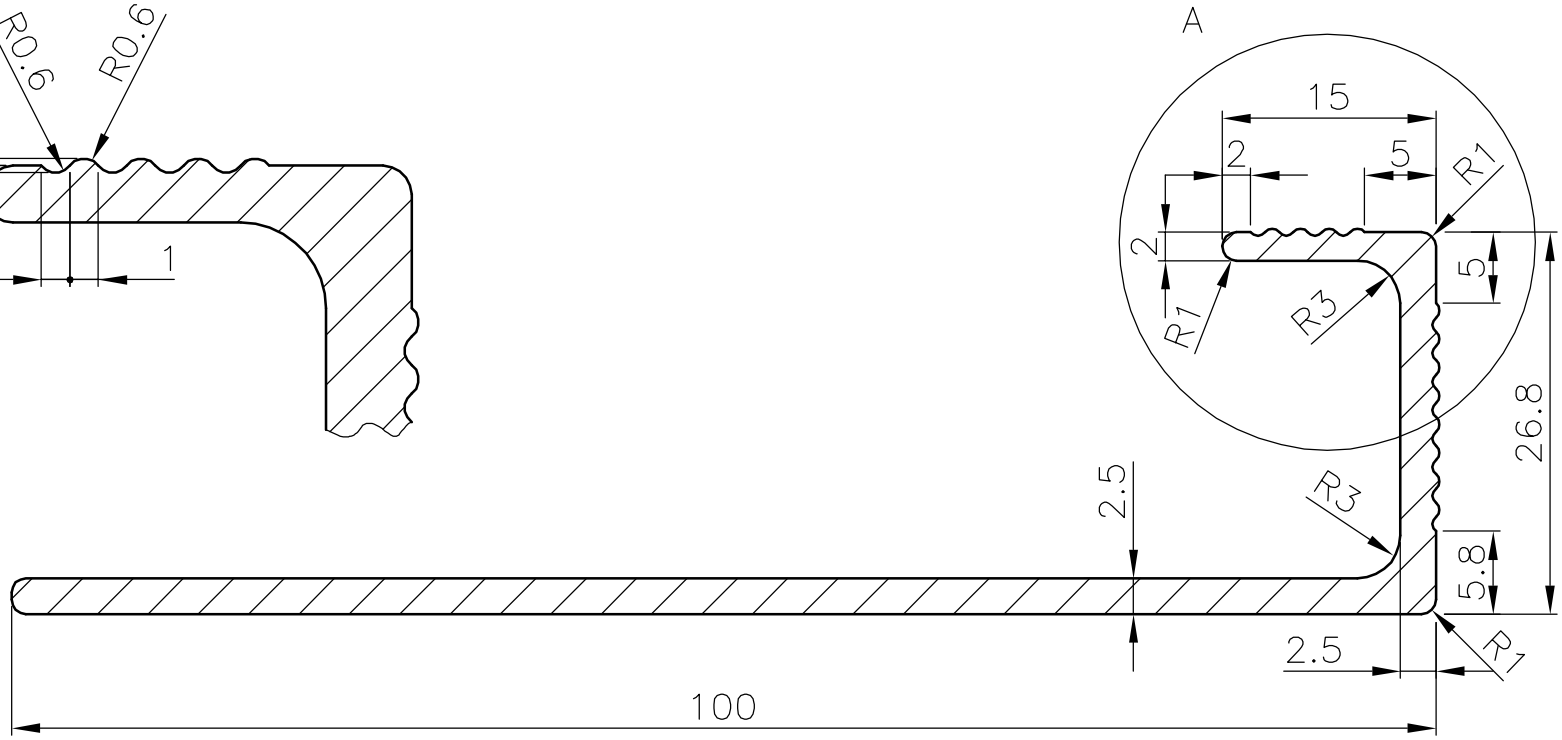

VŠEOBECNÉ TOLERANCE
DLE ISO 2768-mK

CATALOGUE NUMBER: P9A46A-1 KATALOGOVÉ ČÍSLO:		POOLlock
NAME: POCKET 0 END PROFILE NÁZEV:		
MATERIAL: ALUMINIUM MATERIÁL:		SCALE: 2:1 MĚŘÍTKO:
MADE ON: 20.05.2008 VYTVOŘENO:	VALID FROM: 20.05.2008 PLATÍ OD:	VALID TO: PLATÍ DO:
CONTROL SIGNATURE: KONTROLNÍ PODPIS:		CONTROL DATE: DATUM KONTROLY:

The drawing belongs to KjemiTek spol. s.r.o. All rights reserved. Copying will be legal followed.

GENERAL CORNER RADIUS R1
GENERAL TOLERANCE ISO 2768-mK